【平面図 S=1:20】

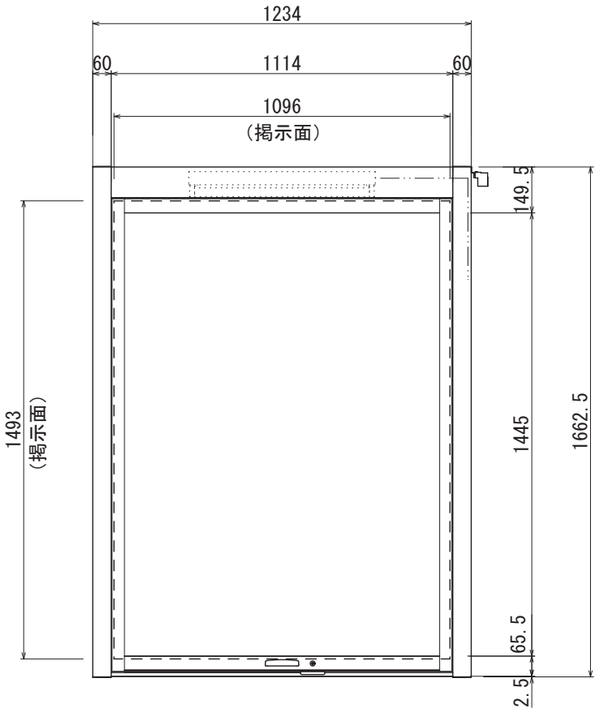

【正面図 S=1:20】

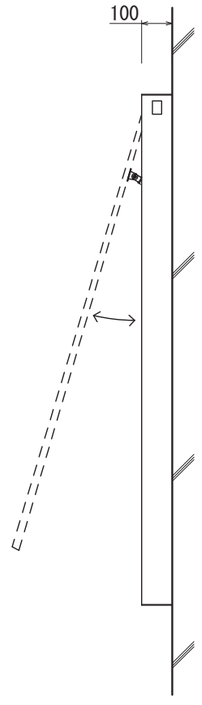

【側面図 S=1:20】

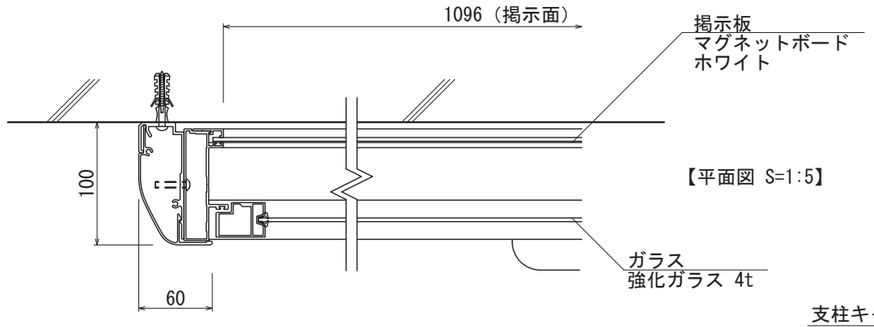

【平面図 S=1:5】

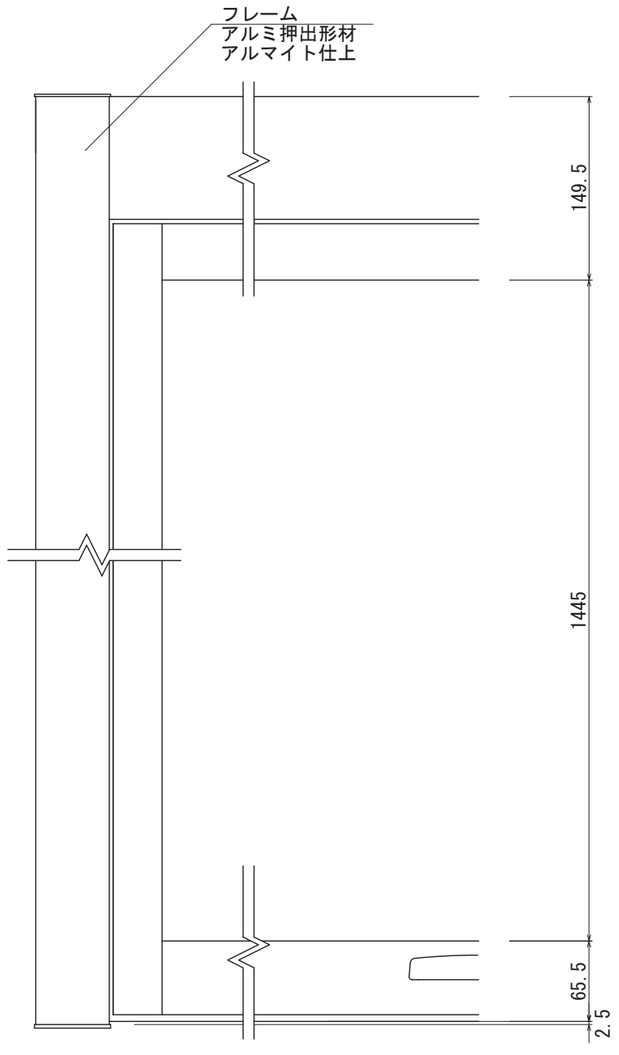

【正面図 S=1:5】

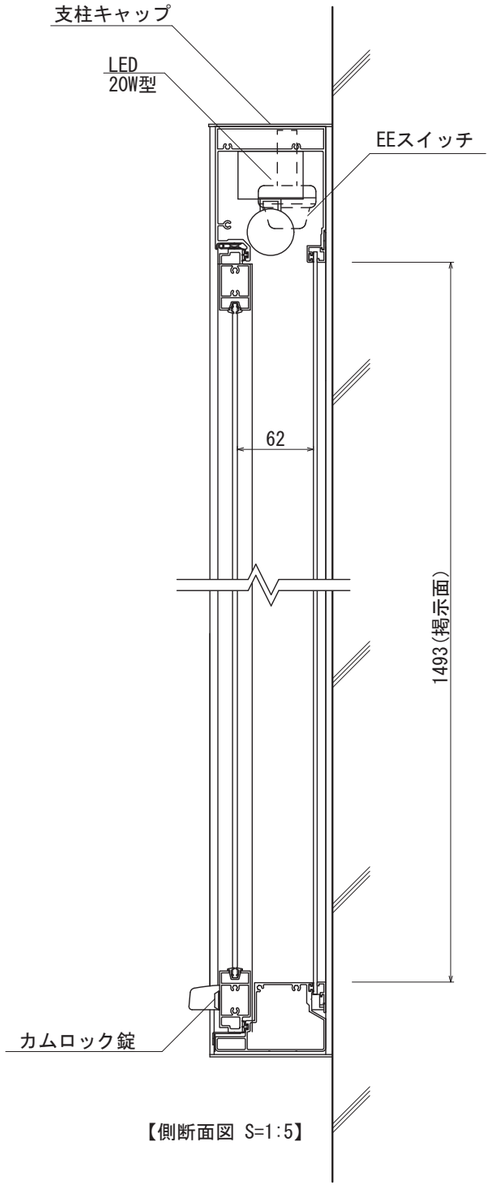

【側断面図 S=1:5】

図面番号	図面名称	設計年月日		承認	設計	担当		
No.	AGS-1217W							